平成２７年度熊本県高等学校総合体育大会バスケットボール競技大会女子組合せ
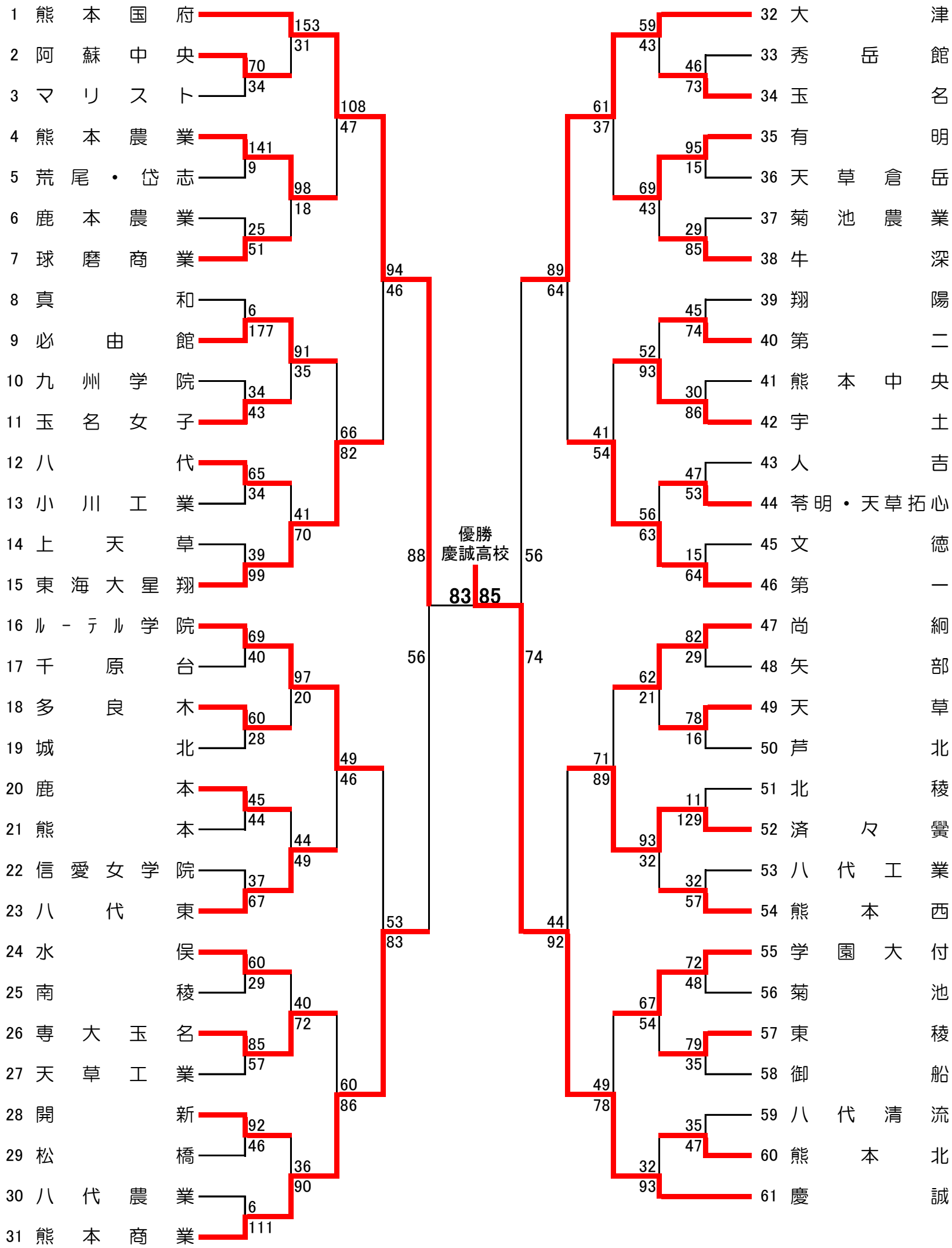
	会場別・コート別試合数																	
	東海星翔高校 A・B			熊本高校 C・D			済々黌高校 E・F			熊本農業高校 G・H			第二高校 J・K			益城総合体育館 L・M		
期日	会場	審判	報道	会場	審判	報道	会場	審判	報道	会場	審判	報道	会場	審判	報道	会場	審判	報道
5月29日(金)	西村	岩尾	西村	谷村	菊池	友川	宇土	横田	渡邊	田元	有馬	上村	前田	前田	前田	＊		
5月30日(土)	西村	渡邊	渡邊	谷村	菊池	菊池	宇土	有馬	岩尾	田元	友川	友川	前田	上村	横田	＊		
5月31日(日)	西村	岩尾	友川	谷村	有馬	横田	＊	＊	＊	＊	＊	＊	＊	＊	＊	＊		
6月 1日(月)	＊	＊	＊	＊	＊	＊	＊	＊	＊	＊	＊	＊	＊	＊	＊	専門委員全員